NSTEP STANDARD

nStep Standard — wszechstronna oprawa wpuszczana z kolekcji nStep, stworzona do równomiernego oświetlania schodów, korytarzy i ciągów komunikacyjnych.



Obudowa	Aluminium
Moc znamionowa [W]	9.8
Źródło światła	LED Module (replaceable)
Strumień świetlny [lm]	1000lm
Tolerancja strumienia świetlnego	10%
Tolerancja barwowa SDCM	<3
Rozsył światła / Emisja	pośredni
Kąt rozsyłu	asymetryczny
Klasa szczelności IP	IP65
Odporność na uderzenia	IK10
Zakres temperatury pracy	-20°C ÷ +55°C
Żywotność L80B10	60 000h
Klasa ochronności	I
Okablowanie	3x1mm²
Podłączenie	0.2m
Ściemnianie	ON-OFF
Zasilacze	wbudowany
Wymiary	L: 189,8mm x H: 95mm x W: 54mm
Rodzaj zasilania	220-240V AC
CRI	80

Dostępne wersje



CONTACT: +48 58 781 33 99 sales@niviss.com www.niviss.com

Niviss reserves the right to make technical changes without prior notice
product_card_20261117_083341

Akcesoria



NSTEP-STANDARD-ABS

Wymiary

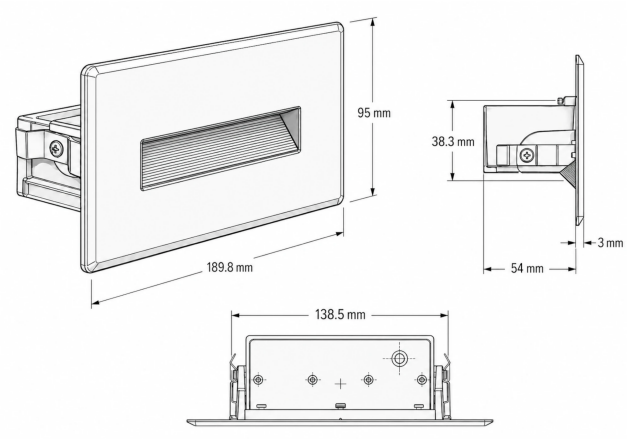

Niviss reserves the right to make technical changes without prior notice
product_card_20261117_083341

Lista wariantów

Zdjęcie	Indeks	[W]	[LM]	[K]	CRI/Ra>	Rodzaj zasilania	Kąt	Malowanie	Obudowa	Ściemnianie
	NSTEP-STANDARD-10-NW-AS-RC-BM-HV	10	1020lm	4000K	80	220-240V AC	asymetryczny	Black Mat	Aluminium	ON-OFF
	NSTEP-STANDARD-10-NW-AS-RC-BR-HV	10	1020lm	4000K	80	220-240V AC	asymetryczny	Brown	Aluminium	ON-OFF
	NSTEP-STANDARD-10-NW-AS-RC-WM-HV	10	1020lm	4000K	80	220-240V AC	asymetryczny	White Mat	Aluminium	ON-OFF
	NSTEP-STANDARD-10-VW-AS-RC-BM-HV	10	980lm	2700K	90	220-240V AC	asymetryczny	Black Mat	Aluminium	ON-OFF
	NSTEP-STANDARD-10-VW-AS-RC-BR-HV	10	980lm	2700K	90	220-240V AC	asymetryczny	Brown	Aluminium	ON-OFF
	NSTEP-STANDARD-10-VW-AS-RC-WM-HV	10	980lm	2700K	90	220-240V AC	asymetryczny	White Mat	Aluminium	ON-OFF
	NSTEP-STANDARD-10-WW-AS-RC-BM-HV	10	1000lm	3000K	90	220-240V AC	asymetryczny	Black Mat	Aluminium	ON-OFF
	NSTEP-STANDARD-10-WW-AS-RC-BR-HV	10	1000lm	3000K	90	220-240V AC	asymetryczny	Brown	Aluminium	ON-OFF
	NSTEP-STANDARD-10-WW-AS-RC-WM-HV	10	1000lm	3000K	90	220-240V AC	asymetryczny	White Mat	Aluminium	ON-OFF

OGÓLNE WARUNKI UŻYTKOWANIA

- Przed użyciem oprawy świetlnej należy upewnić się na jaki zakres napięć jest ona przeznaczona.
- Podłączenie do zasilania należy wykonać przy wyłączonym zasilaniu.
- Korzystać z odpowiednich gniazdek i wtyczek. Należy upewnić się, że gniazdka i wtyczki elektryczne są zgodne z napięciem i typem oprawy świetlnej.
- Stosować odpowiednie okablowanie do opraw świetlnych.
- Unikać przeciążenia obwodów elektrycznych, nie podłączając zbyt wielu opraw świetlnych do jednego gniazdka lub obwodu. Przed użyciem należy sprawdzić stan przewodu zasilającego i wtyczki pod kątem uszkodzeń lub zużycia.
- Podczas podłączenia oprawy świetlnej należy zwrócić uwagę na prawidłową polaryzację. Niewłaściwa polaryzacja może uniemożliwić prawidłowe działanie opraw świetlnych lub spowodować ich uszkodzenie.
- Montażu opraw świetlnych powinna dokonać osoba wykwalifikowana.
- Należy utrzymywać oprawy świetlne w czystości. Zanieczyszczenia i kurz mogą mieć negatywny wpływ na ich działanie.
- Postępować zgodnie z powyższym schematem podłączenia oprawy.
- Unikać bezpośredniej ekspozycji oczu na jasne źródło światła. Należy ustawić oprawy świetlne w sposób, który minimalizuje bezpośrednie naświetlenie oczu i/lub niekomfortowy poziom jasności.
- Upewnić się, że oprawa jest ustawiona na stabilnej powierzchni i trzymana z dala od materiałów łatwopalnych. Należy pozostawić wystarczającą ilość miejsca wokół oprawy, aby zapobiec przegrzaniu.
- Przechowywać z dala od ognia.

UWAGA DOTYCZĄCA ŚRODOWISKA!

Zabrania się wyrzucania przestarzałego i zużytego sprzętu elektrycznego i elektronicznego razem ze zwykłymi odpadami domowymi. Należy je odpowiednio posegregować i poddać recyklingowi. Stary sprzęt elektroniczny i elektryczny należy zwrócić do punktu zbiórki odpadów wyznaczonego przez firmę zajmującą się gospodarką odpadami. Zużyty sprzęt elektryczny i elektroniczny zostanie rozdzielony na materiały bazowe, które następnie zostaną poddane recyklingowi. Aby uzyskać więcej informacji na temat gospodarki odpadami, skontaktuj się z lokalnymi władzami, służbami zajmującymi się gospodarką odpadami lub sprzedawcą sprzętu elektronicznego i elektrycznego.