# Handie

Handie — Miniaturowa oprawa LED przeznaczona do montażu w poręczach, zapewniająca dyskretne oświetlenie schodów i ciągów komunikacyjnych.



| | |
|---|---|
| Obudowa | SS316L, Aluminium |
| Moc znamionowa [W] | 2 |
| Źródło światła | LED Module (replaceable) |
| Strumień świetlny [lm] | 170 - 195 lm |
| Tolerancja strumienia świetlnego | 10% |
| Tolerancja barwowa SDCM | <3 |
| Rozsył światła / Emisja | symetryczna, owalna, asymetryczna |
| Klasa szczelności IP | IP67 |
| Odporność na uderzenia | IK 06 / IK10 (on request) |
| Zakres temperatury pracy | -35°C ÷ +65°C |
| Żywotność L80B10 | >75 000h |
| Klasa ochronności | III |
| Okablowanie | PC Teflon |
| Podłączenie | 0,15 m |
| Ściemnianie | ON-OFF / DALI |
| Zasilacze | poza oprawą / wbudowany |
| Wymiary | Dia: 16mm x H: 16mm |
| Rodzaj zasilania | LV: 24V DC / CC: 350mA |
| CRI | 90 |

## Dostępne wersje

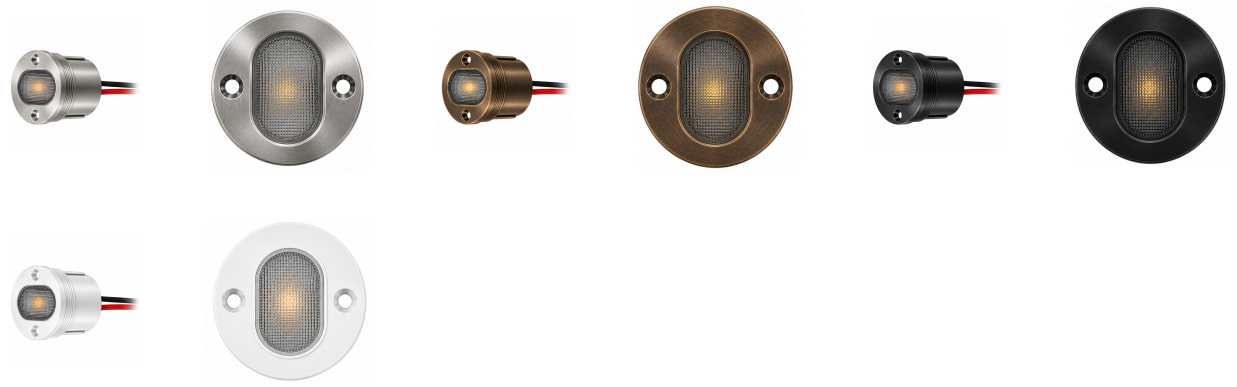

**CONTACT:** +48 58 781 33 99 sales@niviss.com www.niviss.com

Niviss reserves the right to make technical changes without prior notice
product_card_20261117_103621

## Wymiary

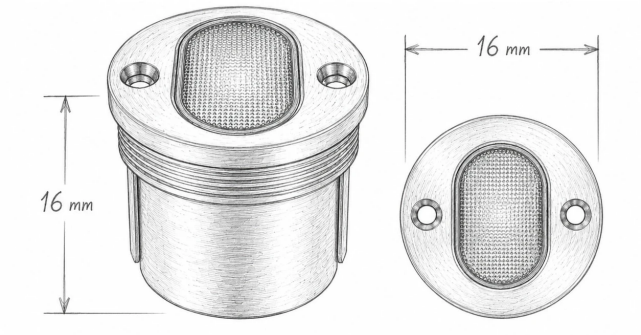



Niviss reserves the right to make technical changes without prior notice
product_card_20261117_103621

## Lista wariantów

| Zdjęcie | Indeks | [W] | [LM] | [K] | CRI/Ra> | Rodzaj zasilania | Kąt | Front | Obudowa | Ściemnianie |
|---|---|---|---|---|---|---|---|---|---|---|
|  | HANDIE-2-NW-AS-RD-AAB-CC | 2 | 195lm | 4000K | 90 | 350mA | asymetryczny | Aluminium czarne matowe | Aluminium | DALI (External driver) |
|  | HANDIE-2-NW-AS-RD-AAB-LV | 2 | 195lm | 4000K | 90 | 24V DC | asymetryczny | Aluminium czarne matowe | Aluminium | DALI |
|  | HANDIE-2-NW-AS-RD-AABR-CC | 2 | 195lm | 4000K | 90 | 350mA | asymetryczny | Brązowe aluminium | Aluminium | DALI (External driver) |
|  | HANDIE-2-NW-AS-RD-AABR-LV | 2 | 195lm | 4000K | 90 | 24V DC | asymetryczny | Brązowe aluminium | Aluminium | DALI |
|  | HANDIE-2-NW-AS-RD-AAS-CC | 2 | 195lm | 4000K | 90 | 350mA | asymetryczny | Srebrne aluminium | Aluminium | DALI (External driver) |
|  | HANDIE-2-NW-AS-RD-AAS-LV | 2 | 195lm | 4000K | 90 | 24V DC | asymetryczny | Srebrne aluminium | Aluminium | DALI |
|  | HANDIE-2-NW-AS-RD-AAW-CC | 2 | 195lm | 4000K | 90 | 350mA | asymetryczny | Aluminium białe matowe | Aluminium | DALI (External driver) |
|  | HANDIE-2-NW-AS-RD-AAW-LV | 2 | 195lm | 4000K | 90 | 24V DC | asymetryczny | Aluminium białe matowe | Aluminium | DALI |
|  | HANDIE-2-NW-AS-RD-SA-CC | 2 | 195lm | 4000K | 90 | 350mA | asymetryczny | SS316L | Aluminium | DALI (External driver) |
|  | HANDIE-2-NW-AS-RD-SA-LV | 2 | 195lm | 4000K | 90 | 24V DC | asymetryczny | SS316L | Aluminium | DALI |
|  | HANDIE-2-NW-AS-RD-SS-CC | 2 | 195lm | 4000K | 90 | 350mA | asymetryczny | SS316L | SS316L | DALI (External driver) |
|  | HANDIE-2-NW-AS-RD-SS-LV | 2 | 195lm | 4000K | 90 | 24V DC | asymetryczny | SS316L | SS316L | DALI |
|  | HANDIE-2-NW-OV-RD-AAB-CC | 2 | 195lm | 4000K | 90 | 350mA | Owalny | Aluminium czarne matowe | Aluminium | DALI (External driver) |
|  | HANDIE-2-NW-OV-RD-AAB-LV | 2 | 195lm | 4000K | 90 | 24V DC | Owalny | Aluminium czarne matowe | Aluminium | DALI |
|  | HANDIE-2-NW-OV-RD-AABR-CC | 2 | 195lm | 4000K | 90 | 350mA | Owalny | Brązowe aluminium | Aluminium | DALI (External driver) |
|  | HANDIE-2-NW-OV-RD-AABR-LV | 2 | 195lm | 4000K | 90 | 24V DC | Owalny | Brązowe aluminium | Aluminium | DALI |
|  | HANDIE-2-NW-OV-RD-AAS-CC | 2 | 195lm | 4000K | 90 | 350mA | Owalny | Srebrne aluminium | Aluminium | DALI (External driver) |
|  | HANDIE-2-NW-OV-RD-AAS-LV | 2 | 195lm | 4000K | 90 | 24V DC | Owalny | Srebrne aluminium | Aluminium | DALI |
|  | HANDIE-2-NW-OV-RD-AAW-CC | 2 | 195lm | 4000K | 90 | 350mA | Owalny | Aluminium białe matowe | Aluminium | DALI (External driver) |
|  | HANDIE-2-NW-OV-RD-AAW-LV | 2 | 195lm | 4000K | 90 | 24V DC | Owalny | Aluminium białe matowe | Aluminium | DALI |
|  | HANDIE-2-NW-OV-RD-SA-CC | 2 | 195lm | 4000K | 90 | 350mA | Owalny | SS316L | Aluminium | DALI (External driver) |
|  | HANDIE-2-NW-OV-RD-SA-LV | 2 | 195lm | 4000K | 90 | 24V DC | Owalny | SS316L | Aluminium | DALI |



Niviss reserves the right to make technical changes without prior notice
product_card_20261117_103621

| | | | | | | | | | | |
|---|---|---|---|---|---|---|---|---|---|---|
|  | HANDIE-2-NW-OV-RD-SS-CC | 2 | 195lm | 4000K | 90 | 350mA | Owalny | SS316L | SS316L | DALI (External driver) |
|  | HANDIE-2-NW-OV-RD-SS-LV | 2 | 195lm | 4000K | 90 | 24V DC | Owalny | SS316L | SS316L | DALI |
|  | HANDIE-2-NW-SM-RD-AAB-CC | 2 | 195lm | 4000K | 90 | 350mA | Symetryczny | Aluminium czarne matowe | Aluminium | DALI (External driver) |
|  | HANDIE-2-NW-SM-RD-AAB-LV | 2 | 195lm | 4000K | 90 | 24V DC | Symetryczny | Aluminium czarne matowe | Aluminium | DALI |
|  | HANDIE-2-NW-SM-RD-AABR-CC | 2 | 195lm | 4000K | 90 | 350mA | Symetryczny | Brązowe aluminium | Aluminium | DALI (External driver) |
|  | HANDIE-2-NW-SM-RD-AABR-LV | 2 | 195lm | 4000K | 90 | 24V DC | Symetryczny | Brązowe aluminium | Aluminium | DALI |
|  | HANDIE-2-NW-SM-RD-AAS-CC | 2 | 195lm | 4000K | 90 | 350mA | Symetryczny | Srebrne aluminium | Aluminium | DALI (External driver) |
|  | HANDIE-2-NW-SM-RD-AAS-LV | 2 | 195lm | 4000K | 90 | 24V DC | Symetryczny | Srebrne aluminium | Aluminium | DALI |
|  | HANDIE-2-NW-SM-RD-AAW-CC | 2 | 195lm | 4000K | 90 | 350mA | Symetryczny | Aluminium białe matowe | Aluminium | DALI (External driver) |
|  | HANDIE-2-NW-SM-RD-AAW-LV | 2 | 195lm | 4000K | 90 | 24V DC | Symetryczny | Aluminium białe matowe | Aluminium | DALI |
|  | HANDIE-2-NW-SM-RD-SA-CC | 2 | 195lm | 4000K | 90 | 350mA | Symetryczny | SS316L | Aluminium | DALI (External driver) |
|  | HANDIE-2-NW-SM-RD-SA-LV | 2 | 195lm | 4000K | 90 | 24V DC | Symetryczny | SS316L | Aluminium | DALI |
|  | HANDIE-2-NW-SM-RD-SS-CC | 2 | 195lm | 4000K | 90 | 350mA | Symetryczny | SS316L | SS316L | DALI (External driver) |
|  | HANDIE-2-NW-SM-RD-SS-LV | 2 | 195lm | 4000K | 90 | 24V DC | Symetryczny | SS316L | SS316L | DALI |
|  | HANDIE-2-VW-AS-RD-AAB-CC | 2 | 170lm | 2700K | 90 | 350mA | asymetryczny | Aluminium czarne matowe | Aluminium | DALI (External driver) |
|  | HANDIE-2-VW-AS-RD-AAB-LV | 2 | 170lm | 2700K | 90 | 24V DC | asymetryczny | Aluminium czarne matowe | Aluminium | DALI |
|  | HANDIE-2-VW-AS-RD-AABR-CC | 2 | 170lm | 2700K | 90 | 350mA | asymetryczny | Brązowe aluminium | Aluminium | DALI (External driver) |
|  | HANDIE-2-VW-AS-RD-AABR-LV | 2 | 170lm | 2700K | 90 | 24V DC | asymetryczny | Brązowe aluminium | Aluminium | DALI |
|  | HANDIE-2-VW-AS-RD-AAS-CC | 2 | 170lm | 2700K | 90 | 350mA | asymetryczny | Srebrne aluminium | Aluminium | DALI (External driver) |
|  | HANDIE-2-VW-AS-RD-AAS-LV | 2 | 170lm | 2700K | 90 | 24V DC | asymetryczny | Srebrne aluminium | Aluminium | DALI |
|  | HANDIE-2-VW-AS-RD-AAW-CC | 2 | 170lm | 2700K | 90 | 350mA | asymetryczny | Aluminium białe matowe | Aluminium | DALI (External driver) |
|  | HANDIE-2-VW-AS-RD-AAW-LV | 2 | 170lm | 2700K | 90 | 24V DC | asymetryczny | Aluminium białe matowe | Aluminium | DALI |
|  | HANDIE-2-VW-AS-RD-SA-CC | 2 | 170lm | 2700K | 90 | 350mA | asymetryczny | SS316L | Aluminium | DALI (External driver) |
|  | HANDIE-2-VW-AS-RD-SA-LV | 2 | 170lm | 2700K | 90 | 24V DC | asymetryczny | SS316L | Aluminium | DALI |



Niviss reserves the right to make technical changes without prior notice
product_card_20261117_103621

| | | | | | | | | | | |
|---|---|---|---|---|---|---|---|---|---|---|
|  | HANDIE-2-VW-AS-RD-SS-CC | 2 | 170lm | 2700K | 90 | 350mA | asymetryczny | SS316L | SS316L | DALI (External driver) |
|  | HANDIE-2-VW-AS-RD-SS-LV | 2 | 170lm | 2700K | 90 | 24V DC | asymetryczny | SS316L | SS316L | DALI |
|  | HANDIE-2-VW-OV-RD-AAB-CC | 2 | 170lm | 2700K | 90 | 350mA | Owalny | Aluminium czarne matowe | Aluminium | DALI (External driver) |
|  | HANDIE-2-VW-OV-RD-AAB-LV | 2 | 170lm | 2700K | 90 | 24V DC | Owalny | Aluminium czarne matowe | Aluminium | DALI |
|  | HANDIE-2-VW-OV-RD-AABR-CC | 2 | 170lm | 2700K | 90 | 350mA | Owalny | Brązowe aluminium | Aluminium | DALI (External driver) |
|  | HANDIE-2-VW-OV-RD-AABR-LV | 2 | 170lm | 2700K | 90 | 24V DC | Owalny | Brązowe aluminium | Aluminium | DALI |
|  | HANDIE-2-VW-OV-RD-AAS-CC | 2 | 170lm | 2700K | 90 | 350mA | Owalny | Srebrne aluminium | Aluminium | DALI (External driver) |
|  | HANDIE-2-VW-OV-RD-AAS-LV | 2 | 170lm | 2700K | 90 | 24V DC | Owalny | Srebrne aluminium | Aluminium | DALI |
|  | HANDIE-2-VW-OV-RD-AAW-CC | 2 | 170lm | 2700K | 90 | 350mA | Owalny | Aluminium białe matowe | Aluminium | DALI (External driver) |
|  | HANDIE-2-VW-OV-RD-AAW-LV | 2 | 170lm | 2700K | 90 | 24V DC | Owalny | Aluminium białe matowe | Aluminium | DALI |
|  | HANDIE-2-VW-OV-RD-SA-CC | 2 | 170lm | 2700K | 90 | 350mA | Owalny | SS316L | Aluminium | DALI (External driver) |
|  | HANDIE-2-VW-OV-RD-SA-LV | 2 | 170lm | 2700K | 90 | 24V DC | Owalny | SS316L | Aluminium | DALI |
|  | HANDIE-2-VW-OV-RD-SS-CC | 2 | 170lm | 2700K | 90 | 350mA | Owalny | SS316L | SS316L | DALI (External driver) |
|  | HANDIE-2-VW-OV-RD-SS-LV | 2 | 170lm | 2700K | 90 | 24V DC | Owalny | SS316L | SS316L | DALI |
|  | HANDIE-2-VW-SM-RD-AAB-CC | 2 | 170lm | 2700K | 90 | 350mA | Symetryczny | Aluminium czarne matowe | Aluminium | DALI (External driver) |
|  | HANDIE-2-VW-SM-RD-AAB-LV | 2 | 170lm | 2700K | 90 | 24V DC | Symetryczny | Aluminium czarne matowe | Aluminium | DALI |
|  | HANDIE-2-VW-SM-RD-AABR-CC | 2 | 170lm | 2700K | 90 | 350mA | Symetryczny | Brązowe aluminium | Aluminium | DALI (External driver) |
|  | HANDIE-2-VW-SM-RD-AABR-LV | 2 | 170lm | 2700K | 90 | 24V DC | Symetryczny | Brązowe aluminium | Aluminium | DALI |
|  | HANDIE-2-VW-SM-RD-AAS-CC | 2 | 170lm | 2700K | 90 | 350mA | Symetryczny | Srebrne aluminium | Aluminium | DALI (External driver) |
|  | HANDIE-2-VW-SM-RD-AAS-LV | 2 | 170lm | 2700K | 90 | 24V DC | Symetryczny | Srebrne aluminium | Aluminium | DALI |
|  | HANDIE-2-VW-SM-RD-AAW-CC | 2 | 170lm | 2700K | 90 | 350mA | Symetryczny | Aluminium białe matowe | Aluminium | DALI (External driver) |
|  | HANDIE-2-VW-SM-RD-AAW-LV | 2 | 170lm | 2700K | 90 | 24V DC | Symetryczny | Aluminium białe matowe | Aluminium | DALI |
|  | HANDIE-2-VW-SM-RD-SA-CC | 2 | 170lm | 2700K | 90 | 350mA | Symetryczny | SS316L | Aluminium | DALI (External driver) |
|  | HANDIE-2-VW-SM-RD-SA-LV | 2 | 170lm | 2700K | 90 | 24V DC | Symetryczny | SS316L | Aluminium | DALI |

| | | | | | | | | | | |
|---|---|---|---|---|---|---|---|---|---|---|
|  | HANDIE-2-VW-SM-RD-SS-CC | 2 | 170lm | 2700K | 90 | 350mA | Symetryczny | SS316L | SS316L | DALI (External driver) |
|  | HANDIE-2-VW-SM-RD-SS-LV | 2 | 170lm | 2700K | 90 | 24V DC | Symetryczny | SS316L | SS316L | DALI |
|  | HANDIE-2-WW-AS-RD-AAB-CC | 2 | 190lm | 3000K | 90 | 350mA | asymetryczny | Aluminium czarne matowe | Aluminium | DALI (External driver) |
|  | HANDIE-2-WW-AS-RD-AAB-LV | 2 | 190lm | 3000K | 90 | 24V DC | asymetryczny | Aluminium czarne matowe | Aluminium | DALI |
|  | HANDIE-2-WW-AS-RD-AABR-CC | 2 | 190lm | 3000K | 90 | 350mA | asymetryczny | Brązowe aluminium | Aluminium | DALI (External driver) |
|  | HANDIE-2-WW-AS-RD-AABR-LV | 2 | 190lm | 3000K | 90 | 24V DC | asymetryczny | Brązowe aluminium | Aluminium | DALI |
|  | HANDIE-2-WW-AS-RD-AAS-CC | 2 | 190lm | 3000K | 90 | 350mA | asymetryczny | Srebrne aluminium | Aluminium | DALI (External driver) |
|  | HANDIE-2-WW-AS-RD-AAS-LV | 2 | 190lm | 3000K | 90 | 24V DC | asymetryczny | Srebrne aluminium | Aluminium | DALI |
|  | HANDIE-2-WW-AS-RD-AAW-CC | 2 | 190lm | 3000K | 90 | 350mA | asymetryczny | Aluminium białe matowe | Aluminium | DALI (External driver) |
|  | HANDIE-2-WW-AS-RD-AAW-LV | 2 | 190lm | 3000K | 90 | 24V DC | asymetryczny | Aluminium białe matowe | Aluminium | DALI |
|  | HANDIE-2-WW-AS-RD-SA-CC | 2 | 190lm | 3000K | 90 | 350mA | asymetryczny | SS316L | Aluminium | DALI (External driver) |
|  | HANDIE-2-WW-AS-RD-SA-LV | 2 | 190lm | 3000K | 90 | 24V DC | asymetryczny | SS316L | Aluminium | DALI |
|  | HANDIE-2-WW-AS-RD-SS-CC | 2 | 190lm | 3000K | 90 | 350mA | asymetryczny | SS316L | SS316L | DALI (External driver) |
|  | HANDIE-2-WW-AS-RD-SS-LV | 2 | 190lm | 3000K | 90 | 24V DC | asymetryczny | SS316L | SS316L | DALI |
|  | HANDIE-2-WW-OV-RD-AAB-CC | 2 | 190lm | 3000K | 90 | 350mA | Owalny | Aluminium czarne matowe | Aluminium | DALI (External driver) |
|  | HANDIE-2-WW-OV-RD-AAB-LV | 2 | 190lm | 3000K | 90 | 24V DC | Owalny | Aluminium czarne matowe | Aluminium | DALI |
|  | HANDIE-2-WW-OV-RD-AABR-CC | 2 | 190lm | 3000K | 90 | 350mA | Owalny | Brązowe aluminium | Aluminium | DALI (External driver) |
|  | HANDIE-2-WW-OV-RD-AABR-LV | 2 | 190lm | 3000K | 90 | 24V DC | Owalny | Brązowe aluminium | Aluminium | DALI |
|  | HANDIE-2-WW-OV-RD-AAS-CC | 2 | 190lm | 3000K | 90 | 350mA | Owalny | Srebrne aluminium | Aluminium | DALI (External driver) |
|  | HANDIE-2-WW-OV-RD-AAS-LV | 2 | 190lm | 3000K | 90 | 24V DC | Owalny | Srebrne aluminium | Aluminium | DALI |
|  | HANDIE-2-WW-OV-RD-AAW-CC | 2 | 190lm | 3000K | 90 | 350mA | Owalny | Aluminium białe matowe | Aluminium | DALI (External driver) |
|  | HANDIE-2-WW-OV-RD-AAW-LV | 2 | 190lm | 3000K | 90 | 24V DC | Owalny | Aluminium białe matowe | Aluminium | DALI |
|  | HANDIE-2-WW-OV-RD-SA-CC | 2 | 190lm | 3000K | 90 | 350mA | Owalny | SS316L | Aluminium | DALI (External driver) |
|  | HANDIE-2-WW-OV-RD-SA-LV | 2 | 190lm | 3000K | 90 | 24V DC | Owalny | SS316L | Aluminium | DALI |



Niviss reserves the right to make technical changes without prior notice
product_card_20261117_103621

| | | | | | | | | | | |
|---|---|---|---|---|---|---|---|---|---|---|
|  | HANDIE-2-WW-OV-RD-SS-CC | 2 | 190lm | 3000K | 90 | 350mA | Owalny | SS316L | SS316L | DALI (External driver) |
|  | HANDIE-2-WW-OV-RD-SS-LV | 2 | 190lm | 3000K | 90 | 24V DC | Owalny | SS316L | SS316L | DALI |
|  | HANDIE-2-WW-SM-RD-AAB-CC | 2 | 190lm | 3000K | 90 | 350mA | Symetryczny | Aluminium czarne matowe | Aluminium | DALI (External driver) |
|  | HANDIE-2-WW-SM-RD-AAB-LV | 2 | 190lm | 3000K | 90 | 24V DC | Symetryczny | Aluminium czarne matowe | Aluminium | DALI |
|  | HANDIE-2-WW-SM-RD-AABR-CC | 2 | 190lm | 3000K | 90 | 350mA | Symetryczny | Brązowe aluminium | Aluminium | DALI (External driver) |
|  | HANDIE-2-WW-SM-RD-AABR-LV | 2 | 190lm | 3000K | 90 | 24V DC | Symetryczny | Brązowe aluminium | Aluminium | DALI |
|  | HANDIE-2-WW-SM-RD-AAS-CC | 2 | 190lm | 3000K | 90 | 350mA | Symetryczny | Srebrne aluminium | Aluminium | DALI (External driver) |
|  | HANDIE-2-WW-SM-RD-AAS-LV | 2 | 190lm | 3000K | 90 | 24V DC | Symetryczny | Srebrne aluminium | Aluminium | DALI |
|  | HANDIE-2-WW-SM-RD-AAW-CC | 2 | 190lm | 3000K | 90 | 350mA | Symetryczny | Aluminium białe matowe | Aluminium | DALI (External driver) |
|  | HANDIE-2-WW-SM-RD-AAW-LV | 2 | 190lm | 3000K | 90 | 24V DC | Symetryczny | Aluminium białe matowe | Aluminium | DALI |
|  | HANDIE-2-WW-SM-RD-SA-CC | 2 | 190lm | 3000K | 90 | 350mA | Symetryczny | SS316L | Aluminium | DALI (External driver) |
|  | HANDIE-2-WW-SM-RD-SA-LV | 2 | 190lm | 3000K | 90 | 24V DC | Symetryczny | SS316L | Aluminium | DALI |
|  | HANDIE-2-WW-SM-RD-SS-CC | 2 | 190lm | 3000K | 90 | 350mA | Symetryczny | SS316L | SS316L | DALI (External driver) |
|  | HANDIE-2-WW-SM-RD-SS-LV | 2 | 190lm | 3000K | 90 | 24V DC | Symetryczny | SS316L | SS316L | DALI |

## OGÓLNE WARUNKI UŻYTKOWANIA

- Przed użyciem oprawy świetlnej należy upewnić się na jaki zakres napięć jest ona przeznaczona.
- Podłączenie do zasilania należy wykonać przy wyłączonym zasilaniu.
- Korzystać z odpowiednich gniazdek i wtyczek. Należy upewnić się, że gniazdka i wtyczki elektryczne są zgodne z napięciem i typem oprawy świetlnej.
- Stosować odpowiednie okablowanie do opraw świetlnych.
- Unikać przeciążenia obwodów elektrycznych, nie podłączając zbyt wielu opraw świetlnych do jednego gniazdka lub obwodu. Przed użyciem należy sprawdzić stan przewodu zasilającego i wtyczki pod kątem uszkodzeń lub zużycia.
- Podczas podłączenia oprawy świetlnej należy zwrócić uwagę na prawidłową polaryzację. Niewłaściwa polaryzacja może uniemożliwić prawidłowe działanie opraw świetlnych lub spowodować ich uszkodzenie.
- Montażu opraw świetlnych powinna dokonać osoba wykwalifikowana.
- Należy utrzymywać oprawy świetlne w czystości. Zanieczyszczenia i kurz mogą mieć negatywny wpływ na ich działanie.
- Postępować zgodnie z powyższym schematem podłączenia oprawy.
- Unikać bezpośredniej ekspozycji oczu na jasne źródło światła. Należy ustawić oprawy świetlne w sposób, który minimalizuje bezpośrednie naświetlenie oczu i/lub niekomfortowy poziom jasności.
- Upewnić się, że oprawa jest ustawiona na stabilnej powierzchni i trzymana z dala od materiałów łatwopalnych. Należy pozostawić wystarczającą ilość miejsca wokół oprawy, aby zapobiec przegrzaniu.
- Przechowywać z dala od ognia.

UWAGA DOTYCZĄCA ŚRODOWISKA!

Zabrania się wyrzucania przestarzałego i zużytego sprzętu elektrycznego i elektronicznego razem ze zwykłymi odpadami domowymi. Należy je odpowiednio posegregować i poddać recyklingowi. Stary sprzęt elektroniczny i elektryczny należy zwrócić do punktu zbiórki odpadów wyznaczonego przez firmę zajmującą się gospodarką odpadami. Zużyty sprzęt elektryczny i elektroniczny zostanie rozdzielony na materiały bazowe, które następnie zostaną poddane recyklingowi. Aby uzyskać więcej informacji na temat gospodarki odpadami, skontaktuj się z lokalnymi władzami, służbami zajmującymi się gospodarką odpadami lub sprzedawcą sprzętu elektronicznego i elektrycznego.



Niviss reserves the right to make technical changes without prior notice
product_card_20261117_103621